Canducci design for build Engineering

Tennis Tecnica – Tribuna Stadio

Modugno, IT 2022



La vecchia Tribuna del campo sportivo di Modugno è crollata in seguito a forti raffiche di vento ed è stata ricostruita in base al progetto strutturale fornito da Canducci Engineering, su pilastri in c.a. esistenti rinforzati e ringrossati.

Si tratta di un'opera pubblica progettata in classe d'uso terza, originariamente pensata completamente in carpenteria metallica e poi convertita in una soluzione ibrida legno acciaio grazie alla nostra consulenza specialistica. Le scelte progettuali sfruttano al massimo le potenzialità strutturali e di durabilità di entrambi i materiali, sapientemente combinati per massimizzare l'efficienza costruttiva e di performance strutturale.

Location:	Modugno, IT
Typology:	Hybrid Glulam and Steel Frames
Valore Opera:	200.000,00 €
Superficie:	350 mq
Scope:	Engineering Design
Contractor:	Tennis Tecnica - Canducci Group Srl

Challenge

La copertura risulta suddivisa in sette campate, delle quali tre risultano controventate da tiranti in acciaio. Lo shema statico della copertura prevede una porzione a sbalzo tipica delle tribune ed una porzione retrostante supportata da saette e tirante.

I collegamenti sono del tipo "cerniera" e si fa presente che tutte "le bielle" di sostegno delle travi principali lamellari sono verificate per entrambe azioni di trazione e compressione. Infatti analizzando tutte le combinazioni di carico che risultano dalle azioni statiche, in particolare modo quelle derivanti da vento, gli elementi metallici che si occupano di sostenere la copertura in legno e ancorarla alle strutture di elevazione risultano soggetti ad azioni assiali sia positive che negative. L'orditura secondaria è costituita da arcarecci in flessione deviata a sostegno di un impalcato rigido ottenuto per mezzo di pannello in legno multistrato con layers incrociati.

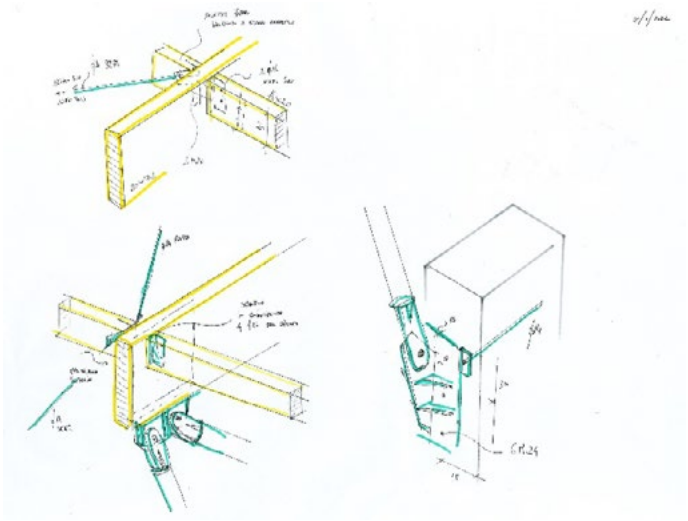

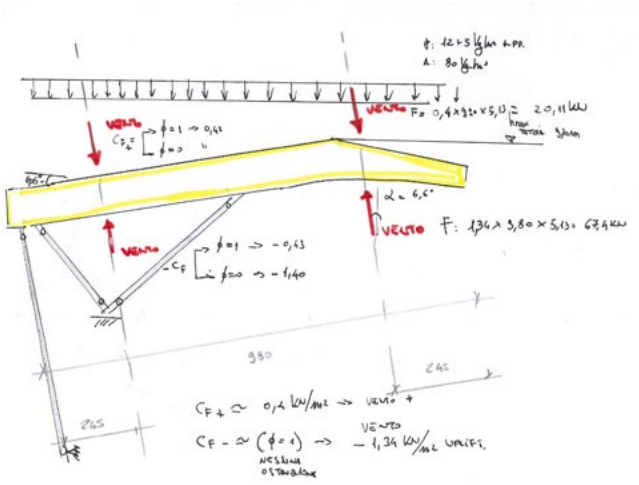

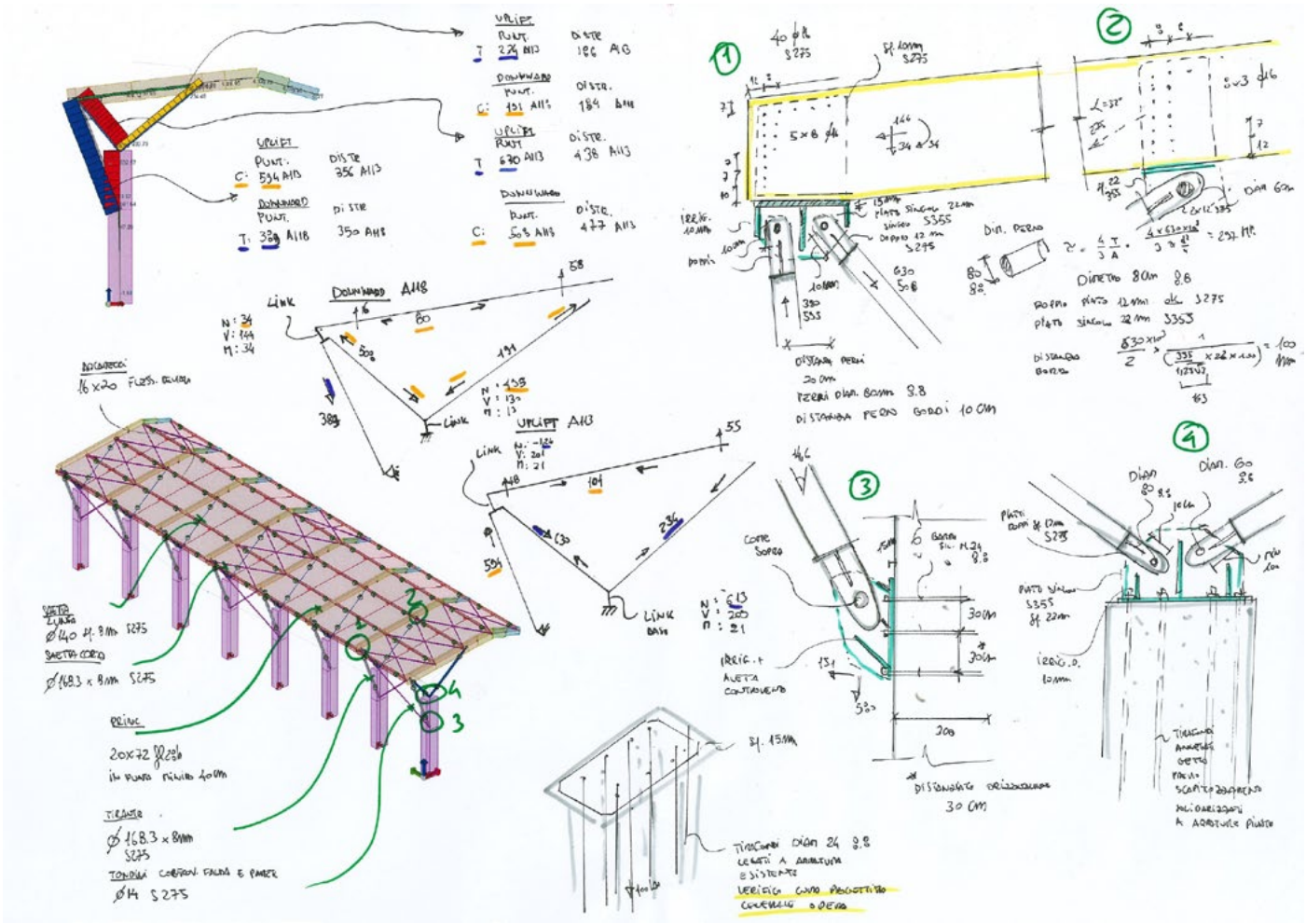

Project data

Location:	Modugno - IT
Start on site:	October 2022
Completion:	December 2022
Gross internal floor area:	350 m²
Value:	200.000,00 £

Team

Architect:	Ing. Filippo Pavone
Timber Structural engineer:	Ing. Andrea Canducci - Canducci Engineering
Concrete Structural engineer:	Ing. Filippo Pavone
Timber Contractor:	Canducci Group srl
Main Contractor:	Tennis Tenica srl